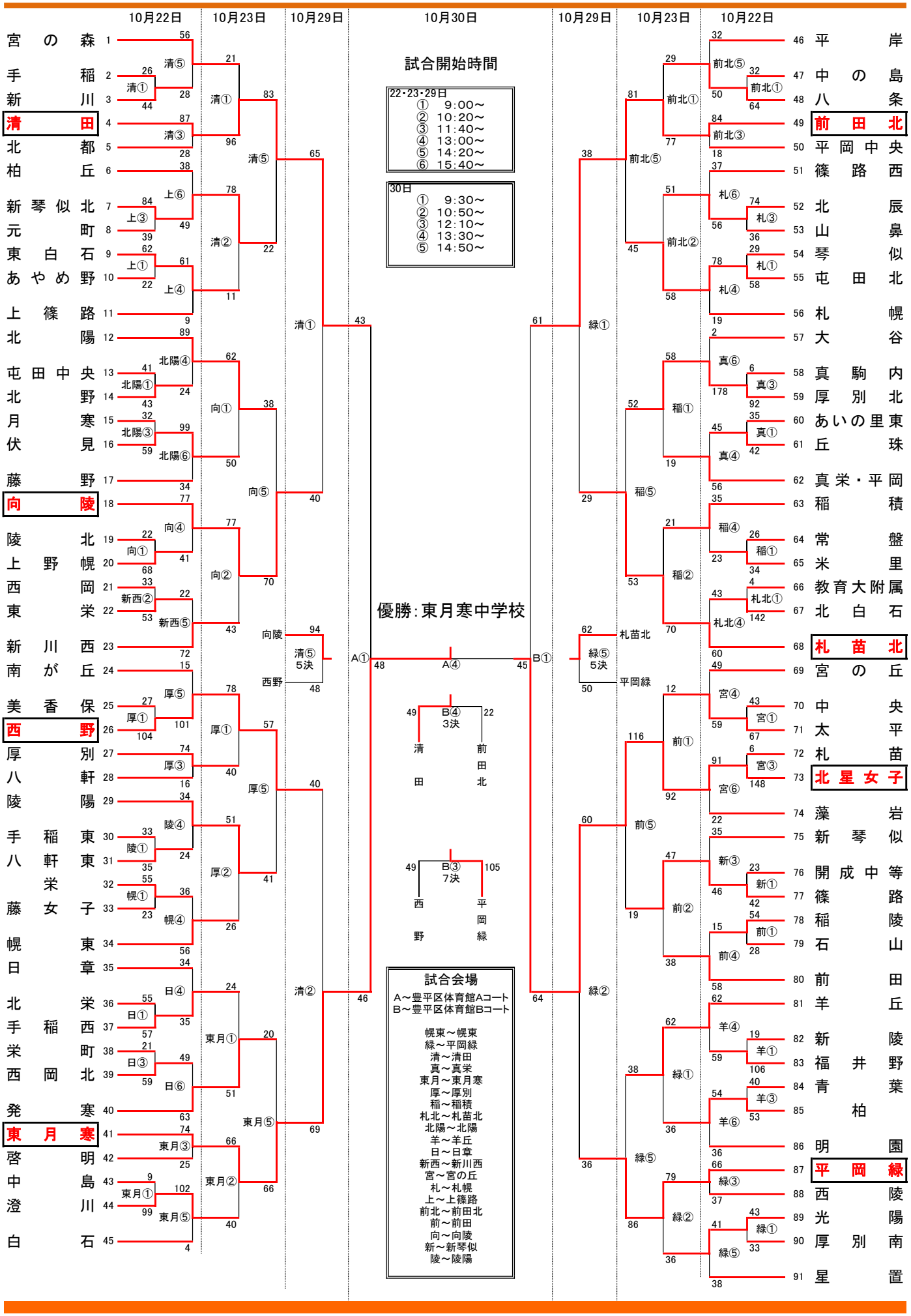平成28年度　第35回　札幌市中学校体育連盟バスケットボール新人大会　全市トーナメント　女子