平成28年度　第35回　札幌市中学校体育連盟バスケットボール新人大会　全市トーナメント　男子

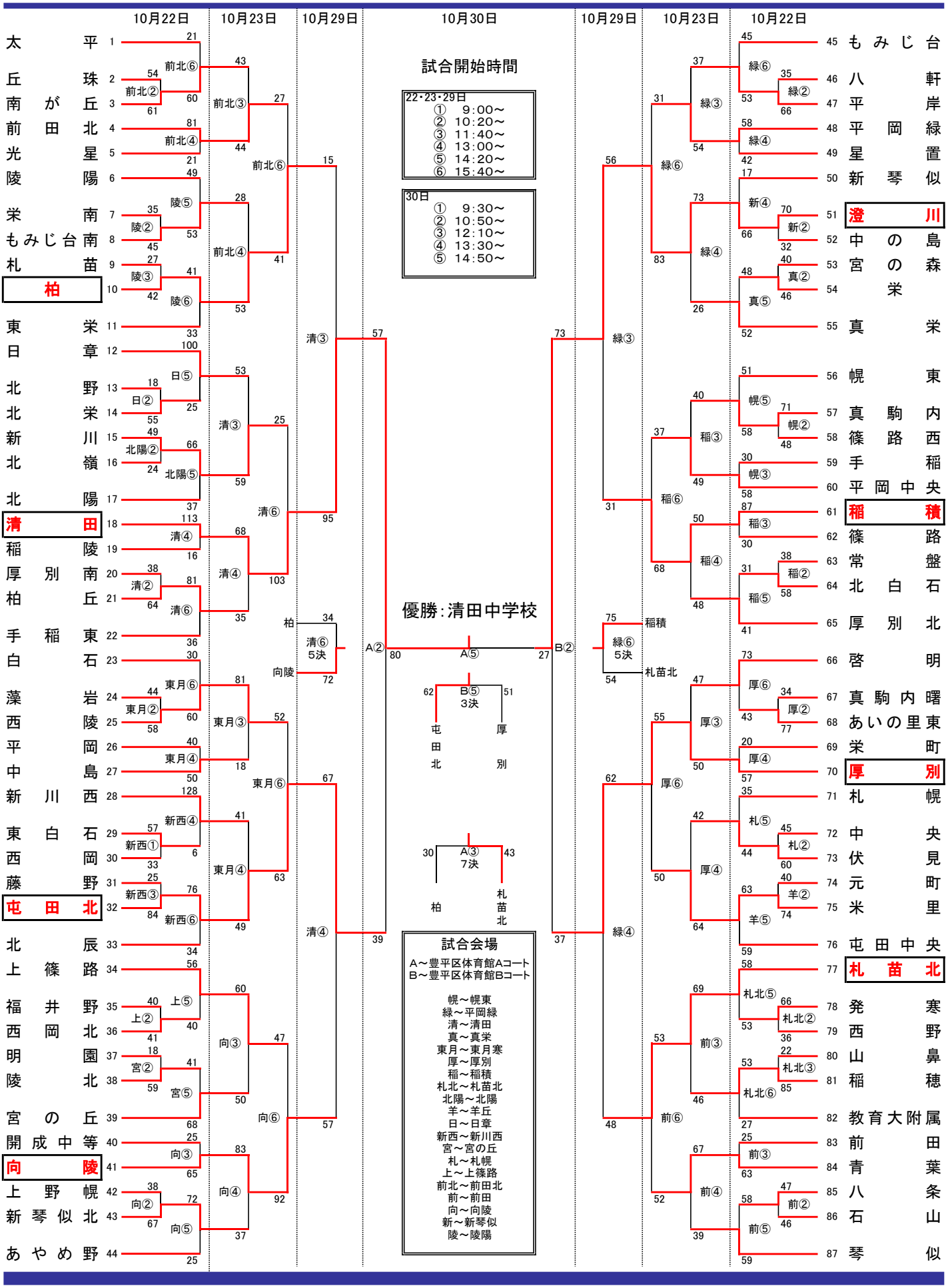

試合開始時間

22・23・29日
① 9:00～
② 10:20～
③ 11:40～
④ 13:00～
⑤ 14:20～
⑥ 15:40～

30日
① 9:30～
② 10:50～
③ 12:10～
④ 13:30～
⑤ 14:50～

優勝：清田中学校

試合会場

A～豊平区体育館Aコート
B～豊平区体育館Bコート

幌～幌東
緑～平岡緑
清～清田
真～真栄
東月～東月寒
厚～厚別
稲～稲積
札北～札苗北
北陽～北陽
羊～羊丘
日～日章
新西～新川西
宮～宮の丘
札～札幌
上～上篠路
前北～前田北
前～前田
向～向陵
新～新琴似
陵～陵陽