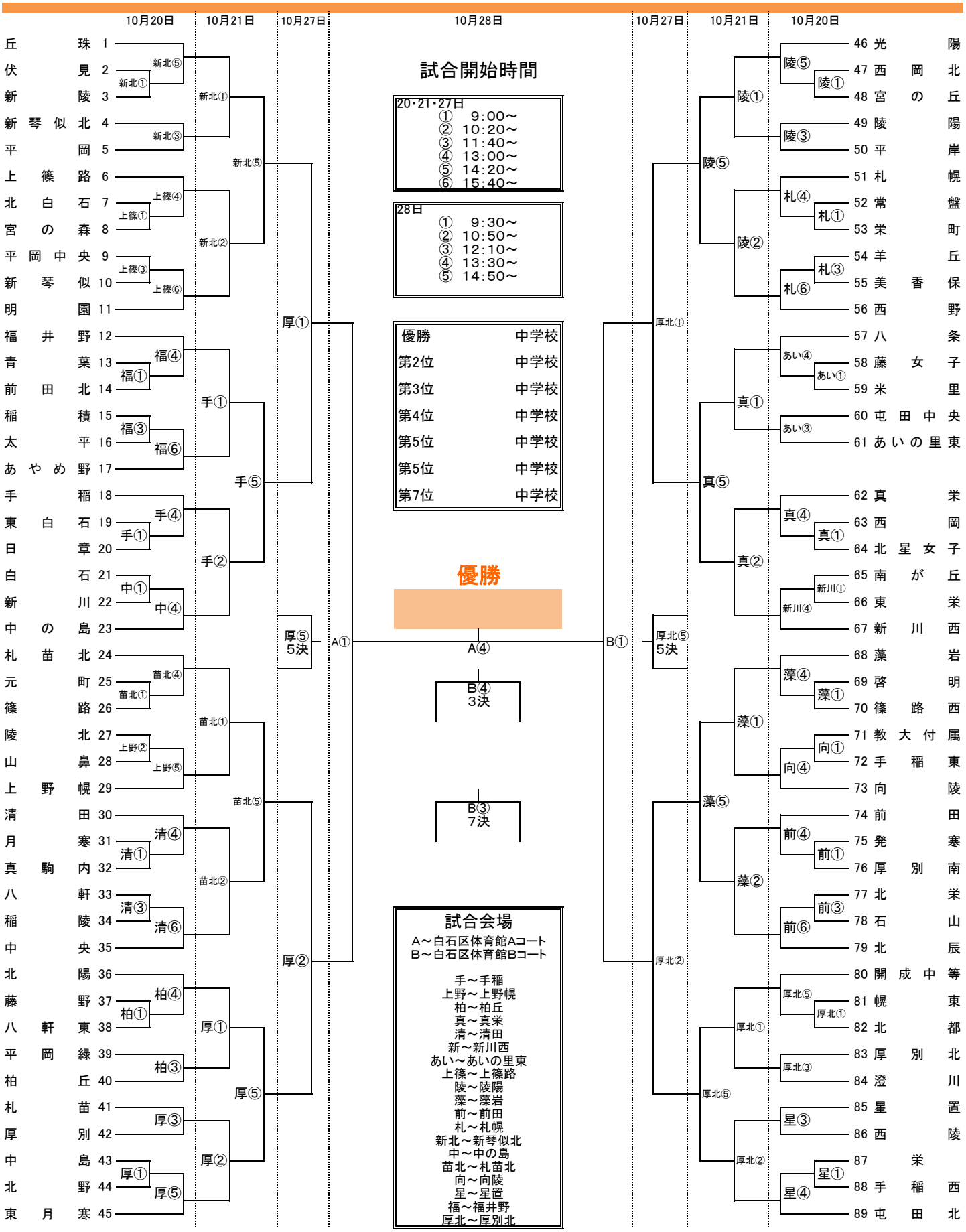平成30年度　第37回　札幌市中学校体育連盟バスケットボール新人大会　全市トーナメント　女子