平成30年度　第37回　札幌市中学校体育連盟バスケットボール新人大会　全市トーナメント　男子

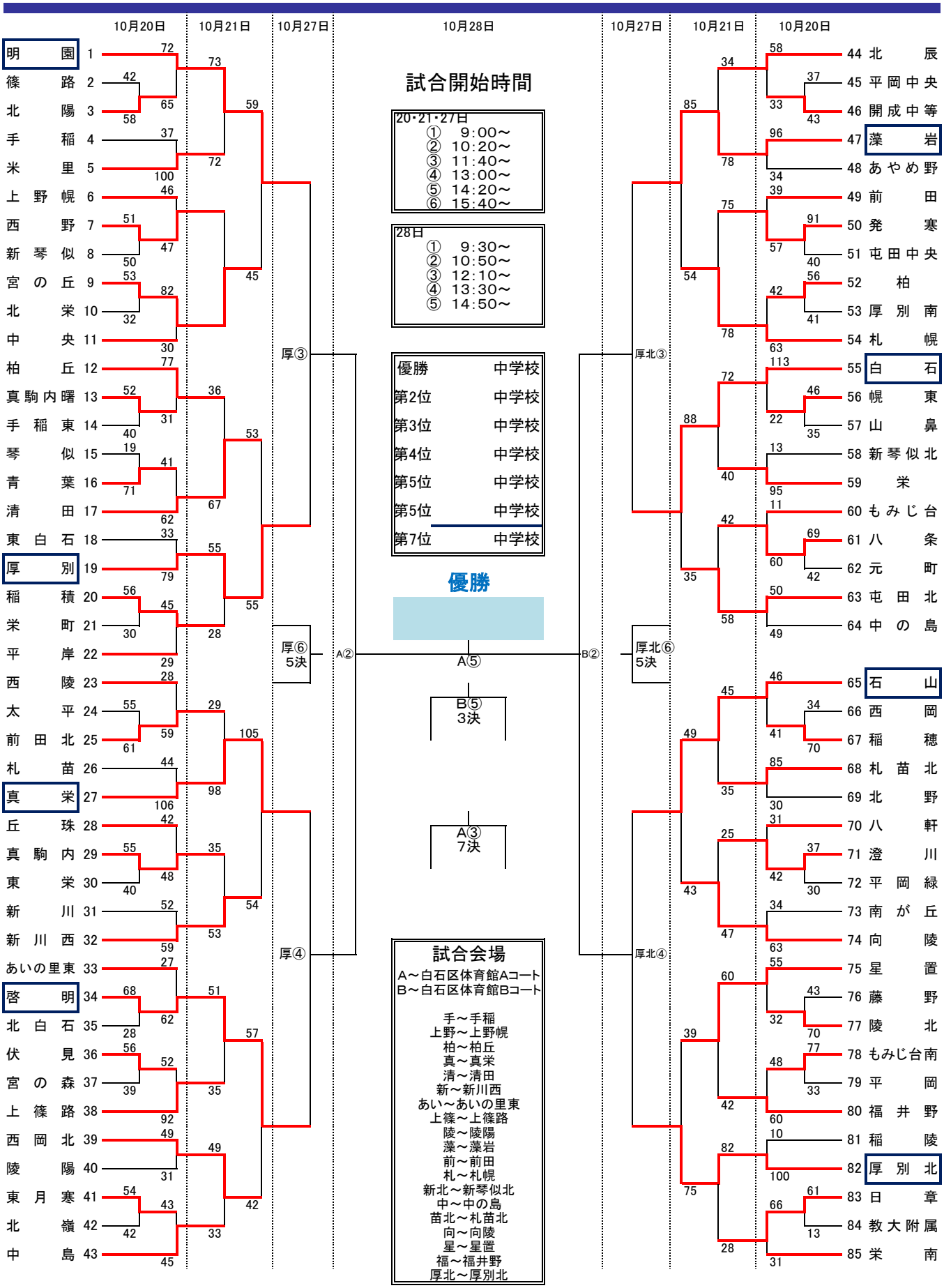

試合開始時間

20・21・27日
① 9:00～
② 10:20～
③ 11:40～
④ 13:00～
⑤ 14:20～
⑥ 15:40～

28日
① 9:30～
② 10:50～
③ 12:10～
④ 13:30～
⑤ 14:50～

優勝	中学校
第2位	中学校
第3位	中学校
第4位	中学校
第5位	中学校
第5位	中学校
第7位	中学校

優勝

試合会場

A～白石区体育館Aコート
B～白石区体育館Bコート

手～手稲
上野～上野幌
柏～柏丘
真～真栄
清～清田
新～新川西
あい～あいの里東
上篠～上篠路
陵～陵陽
藻～藻岩
前～前田
札～札幌
新北～新琴似北
中～中の島
苗北～札苗北
向～向陵
星～星置
福～福井野
厚北～厚別北